Journée d'étude « Traduction et outils numériques »

ENS Lyon, 5 avril 2018

Projet Odysseus

Histoire des traductions et alignement automatique

Introduction

Que voulons-nous faire ?

Introduction
I. Prérequis
II. Alignement
III. Résultats
IV. Interprétations
Conclusion

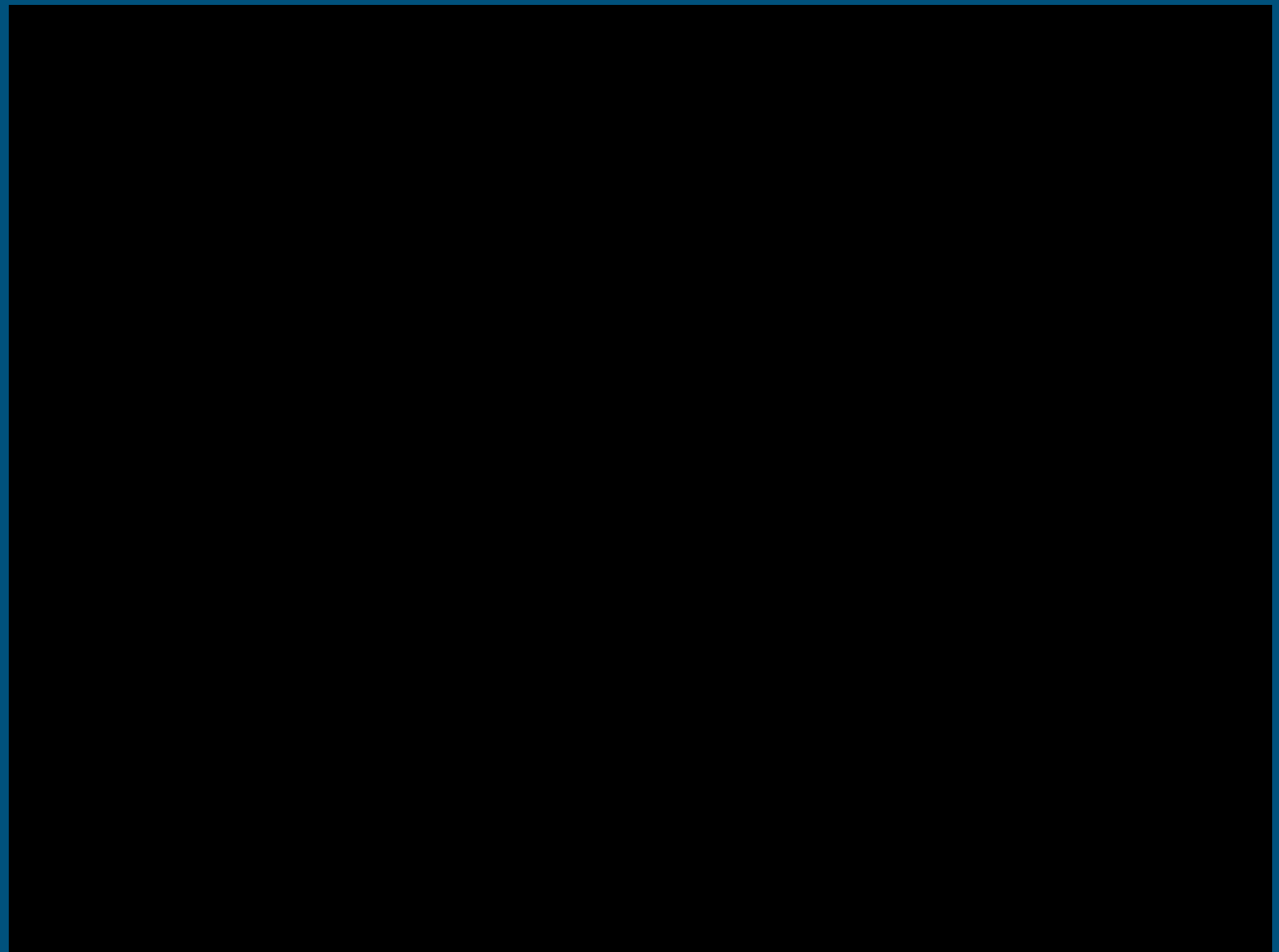

Pourquoi ?

Introduction

I. Prérequis
II. Alignement
III. Résultats
IV. Interprétations

Conclusion

Comment ?

Introduction
I. Prérequis
II. Alignement
III. Résultats
IV. Interprétations
Conclusion

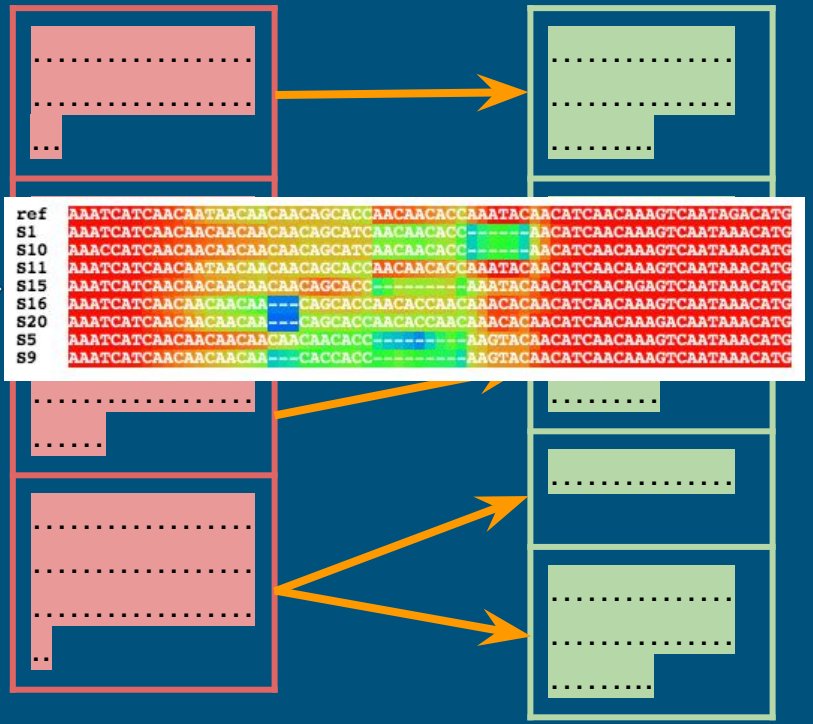

I. Prérequis

- Le texte grec pivot :

Introduction
I. **Prérequis**
II. Alignement
III. Résultats
IV. Interprétations
Conclusion

```
-<TEI>
 -<text>
  -<body>
   -<div type="book"
    -<sentence>
       <word id="1"
       <word id="2"
       <word id="3"
       <word id="4"
       <word id="5"
       <word id="6"
       <word id="7"
       <word id="8"
       <word id="9"
       <word id="10
       <word id="11
       <word id="12
       <word id="13
       <word id="14
       <word id="15
       <word id="16
       <word id="17
       <word id="18
       <word id="19
    </sentence>
```

```
-<TEI>
 -<text>
  -<body>
   -<div n="01" type="book">
    -<sentence n="1">
       <word form="ἄνδρα" lemma="ἀνήρ1" postag="NOM"/>
       <word form="μοι" lemma="ἐγώ1" postag="PRO"/>
       <word form="ἔννεπε" lemma="ἐνέπω1" postag="VER:infi"/>
       <word form="," lemma="," postag="PUN"/>
       <word form="Μοῦσα" lemma="Μοῦσα1" postag="NAM"/>
       <word form="," lemma="," postag="PUN"/>
       <word form="πολύτροπον" lemma="πολύτροποσ" postag="ADJ"/>
       <word form="," lemma="," postag="PUN"/>
       <word form="ὃς" lemma="ὅσ" postag="PRO"/>
       <word form="μάλα" lemma="μάλα1" postag="ADV"/>
       <word form="πολλὰ" lemma="πολύς" postag="ADV"/>
       <word form="πλάγχθη" lemma="πλάζω1" postag="VER:infi"/>
       <word form="," lemma="," postag="PUN"/>
       <word form="ἐπεὶ" lemma="ἐπεί1" postag="KON"/>
       <word form="Τροίης" lemma="Τροία1" postag="NAM"/>
       <word form="ἱερὸν" lemma="ἱερόσ" postag="ADJ"/>
       <word form="πτολίεθρον" lemma="πτολίεθρον1" postag="NOM"/>
       <word form="ἔπερσεν" lemma="πέρθω1" postag="VER:infi"/>
       <word form="·" lemma="·" postag="SENT"/>
    </sentence>
```

```
elation="OBJ"/>
ion="OBJ"/>
0" relation="PRED"/>
"/>
3" relation="ExD"/>
"/>
ad="1" relation="ATR"/>
ζ"/>
on="SBJ"/>
ation="AuxZ"/>
tion="ADV"/>
" relation="ATR"/>
cX"/>
ation="AuxC"/>
relation="ATR"/>
relation="ATR"/>
ad="18" relation="OBJ"/>
14" relation="ADV"/>
ζ"/>
```

Introduction
I. **Prérequis**
II. Alignement
III. Résultats
IV. Interprétations
Conclusion

- Les textes français et latins :

INTERNET ARCHIVE

```
1 Chant1
2 Enseigne moi, Muse le personnage plein d'entreprise et savoir en son âge. Lequel a
3 Mais toutefois il ne les a peu rendre En sauveté, quelque soin qu'il sût prendre:
4 Leur a tolu le lourde leur retour.
5 Fais-moi savoir, Muse du haut Lieu née,
6 De quelque part leur ma le destinée.
7 Chacun des Grecsblk qui était survivant De la bataille et naufrage en suivant,
8 Et échappé du passage mortel,
9 Déjà était rendu en son hôtel,
10 Fors feulement Ulysse lors privé
11 De son pays et femme: et captive car Calypso des Nymphes l'outrepasse,
12 Qui le tenait en sa caverne basse,
13 Pour l'épouser, s'il l'eut ainsi voulu
14 Quand toutefois le temps fut révolu.
```

```
<TEI>
  <text>
    <body>
      <div type="book" n="01">
        <sentence n="1">
          <word form="Enseigne" lemma="enseigne" postag="NOM" id="peletierdumans1540_01" />
          <word form="moi" lemma="moi" postag="PRO" id="peletierdumans1540_01" />
          <word form="," lemma="," postag="PUN" id="peletierdumans1540_01" />
          <word form="Muse" lemma="Muse" postag="NAM" id="peletierdumans1540_01" />
          <word form="le" lemma="le" postag="DET:ART" id="peletierdumans1540_01" />
          <word form="personnage" lemma="personnage" postag="NOM" id="peletierdumans1540_01" />
          <word form="plein" lemma="plein" postag="ADJ" id="peletierdumans1540_01" />
          <word form="d'" lemma="de" postag="PRP" id="peletierdumans1540_01" />
          <word form="entreprise" lemma="entreprise" postag="NOM" id="peletierdumans1540_01" />
          <word form="et" lemma="et" postag="KON" id="peletierdumans1540_01" />
          <word form="savoir" lemma="savoir" postag="VER" id="peletierdumans1540_01" />
          <word form="en" lemma="en" postag="PRP" id="peletierdumans1540_01" />
          <word form="son" lemma="son" postag="DET:ART" id="peletierdumans1540_01" />
          <word form="âge" lemma="âge" postag="NOM" id="peletierdumans1540_01" />
          <word form="." lemma="." postag="SENT" id="peletierdumans1540_01" />
        </sentence>
```

```
<section id="peletierdumans1540_01 class="parallel" title="Statistiques générales :
Haute Fréquence : 15%
Basse Fréquence : 21%
Proximité syntaxique : 30%
Reprises : jamyn1584_01:23% certon1604_01:11% boitel1619_01:7% bignan1853_01:4% froment1883_01:4% ">
<div class="chunk syn5" id="peletierdumans1540_01-1<b>1</b><mark class="freq1 low">Enseigne</mark><m
<div class="chunk syn0" id="peletierdumans1540_01-2<b>2</b><mark class="freq0">le</mark><mark class=
class="freq1 plag">entreprise</mark><mark class="freq0">et</mark><mark class="freq5 high">savoir</ma
class="freq5 high">.</mark><mark class="freq1 low">Lequel</mark><mark class="freq0">après</mark><mar
class="freq0">eu</mark><mark class="freq1 low">saccagé</mark><mark class="freq3">Troye</mark><mark c
class="freq0">a</mark><mark class="freq3">longtemps</mark><mark class="freq1 plag">voyagé</mark><mar
```

Introduction
I. **Prérequis**
II. Alignement
III. Résultats
IV. Interprétations
Conclusion

- L’étiquetage syntaxique

https://github.com/oeuvres/Alix

Le tagger propose :

- un tagging simple à base de tableaux de correspondances et d’études de fréquences
- un tagging plus évolué grâce à muthoVek, le vectoriseur “one-hot” : les tags susceptibles d’être erronés sont associés à des tags dont les mots sont proches dans l’espace sémantique

Introduction
I. Prérequis
II. Alignement
III. Résultats
IV. Interprétations
Conclusion

II. Alignement

- Score de similarité

while :
tag=NAM in src/trg :
new sequence
(e.g. : S1 = O Muse, compte-moi l'aventure de l'inventif qui pilla
S2 = Troie, et qui…)

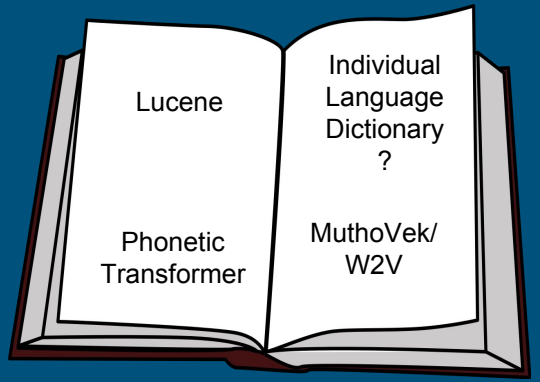

Similarity Score (dictionaries)

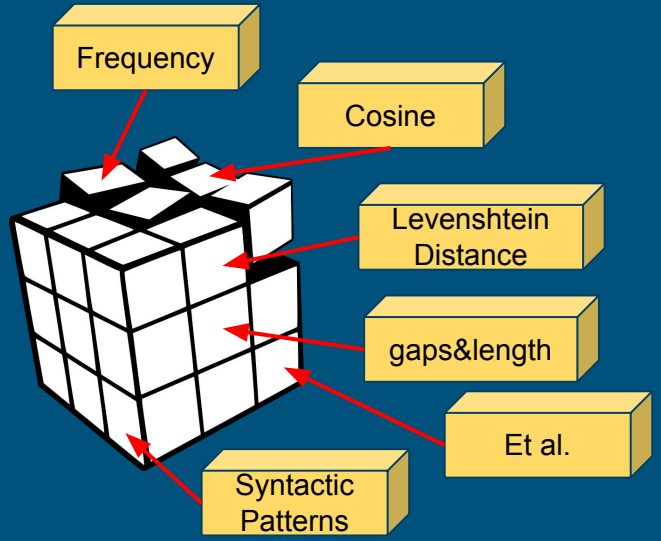

Similarity ScoreBis (String similarity measures)

Introduction
I. Prérequis
II. Alignement
III. Résultats
IV. Interprétations
Conclusion

- Needleman-Wunsch

M(i,j)		P	A	W	H	E	A
	0	0	0	0	0	0	0
H	0	0	0	0	1(+1)	1	1
E	0	0	0	0	1	2(+1)	2
A	0	0	1(+1)	1	1	2	3(+1)
G	0	0	1	1	1	2	3
A	0	0	1(+1)	1	1	2	3(+1)
W	0	0	1	2(+1)	2	2	3
G	0	0	1	2	2	2	3
H	0	0	1	2	3(+1)	3	3
E	0	0	1	2	3	4(+1)	4

```
while (i > 0 && j > 0) {

    double score = pathMatrix[i][j];
    double scoreDiagInv = pathMatrix[i - 1][j - 1];
    double scoreLeft = pathMatrix[i - 1][j];

    if (score == scoreDiagInv + simMatrix[i - 1][j - 1]) {

        src_match.add(src_lem_seqs[i - 1]);
        trg_match.add(trg_lem_seqs[j - 1]);

        i = i - 1;
        j = j - 1;

    } else if (score == scoreLeft + GAP_PENALTY) {
        src_match.add(src_lem_seqs[i - 1]);
        trg_match.add(GAP_CHAR);

        i = i - 1;

    } else {

        src_match.add(GAP_CHAR);
        trg_match.add(trg_lem_seqs[j - 1]);

        j = j - 1;
    }

}
```

Introduction
I. Prérequis
II. Alignement
III. Résultats
IV. Interprétations
Conclusion

- Machine Neuronale entraînée

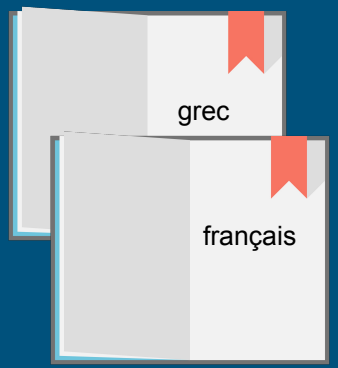

corpus parallèle

NMT/seq2seq par Google

Nouvel Alignement

III. Résultats : les phénomènes recensés

- Proximité/distance syntaxique/sémantique

Introduction

[1] ὣς ὁ μὲν ἔνθα καθεῦδε πολύτλας
[2] Ὀδυσσεὺς ὕπνῳ καὶ καμάτῳ ἀρηι
αὐτὰρ
[3] Ἀθήνη βῆ ῥ' ἐς
[4] Φαιήκων ἀνδρῶν δῆμόν τε πόλιν

in et patient
sommeil .
s
ait dans la

Greek -- Bitaubé -- Somm

[104] Κύκλωψ , οὐκ ἄρ' ἔμελλες ἀνάλκιδος ἀνδρὸς ἑταίρους ἔδμεναι ἐν σπῆι γλαφυρῷ κρατερῆφι βίηφι . καὶ λίην σέ γ' ἔμελλε κιχήσεσθαι κακὰ ἔργα , σχέτλι' , ἐπεὶ ξείνους οὐχ ἅζεο σῷ ἐνὶ οἴκῳ ἐσθέμεναι · τῷ σε

[105] Ζεὺς τίσατο καὶ θεοὶ ἄλλοι . ' ° ὣς ἐφάμην , ὁ δ' ἔπειτα χολώσατο κηρόθι μᾶλλον , ἧκε δ' ἀπορρήξας κορυφὴν ὄρεος μεγάλοιο , κὰδ δ' ἔβαλε προπάροιθε νεὸς κυανοπρῴροιο τυτθόν , ἐδεύησεν δ' οἰήιον ἄρκον ἱκέσθαι , ἐκλύσθη δὲ θάλασσα κατερχομένης ὑπὸ πέτρης · τὴν δ' αἶψ' ἤπειρόνδε παλιρρόθιον φέρε κῦμα , πλημυρὶς ἐκ πόντοιο , θέμωσε δὲ χέρσον ἱκέσθαι . αὐτὰρ ἐγὼ χείρεσσι λαβὼν περιμήκεα κοντὸν ὦσα παρέξ , ἑτάροισι δ' ἐποτρύνας ἐκέλευσα ἐμβαλέειν κώπης , ἵν' ὑπὲκ κακότητα φύγοιμεν , κρατὶ κατανεύων · οἱ δὲ προπεσόντες ἔρεσσον . ἀλλ' ὅτε δὴ δὶς τόσσον ἅλα πρήσσοντες ἀπῆμεν , καὶ τότε δὴ

[106] Κύκλωπα προσηύδων · ἀμφὶ δ' ἑταῖροι μειλιχίοις ἐπέεσσιν ἐρήτυον ἄλλοθεν ἄλλος · °' σχέτλιε , τίπτ' ἐθέλεις ἐρεθιζέμεν ἄγριον ἄνδρα ;

[104] Pluton , et tu ne serais pas encore sur la terre pour infecter ce rivage par ta cruauté . Ce discours l' étonna . Il est vrai , dit il , que ton nom m' a trompé . On m' avoir prédit que je perdrais la lumière par un stratagème d'

[105] ^
[106] ^
[107] ^
[108] ^
[109] ^
[110] ^
[111] ^
[112] ^
[113] ^
[114] ^

[115] Ulysse . Il faut obéir au destin . Mais nos haines sont passées . Approche ton vaisseau , tu recevras , de moi l' hospitalité que tu dois en attendre .

Greek -- La Valterie (book 9)

Introduction
I. Prérequis
II. Alignement
III. Résultats
IV. Interprétations
Conclusion

- Inspirations et attributions

Chants	Haute Freq., Basse Freq., Prox. Synt.	Reprises de traducteurs (du plus au moins)
I-IV	9,2,36	Meunier, Mugler, Bérard, Jaccottet
V-VIII	11,2,36	Meunier, Mugler, Bérard, Jaccottet
IX-XII	10,2,35	Meunier, Jaccottet, Bérard, Mugler
XIII-XVI	9,2,35	Meunier, Mugler, Jaccottet, Bérard
XVII-XX	10,2,34	Meunier, Sommer, Mugler, Jaccottet
XXI-XXIV	11,2,36	Meunier, Sommer, Mugler, Jaccottet

- Plagiat

Introduction
I. Préreq
II. Aligner
III. Résult
IV. Interpr
Conclusion

[63] Égypte , en rassemblant des navires et de valeureux compagnons ; j' équipai donc neuf vaisseaux , et mon armée fut promptement réunie .
" Durant six jours mes compagnons se livrèrent à la joie des festins ; je leur donnai de nombreuses victimes pour sacrifier aux dieux , et pour préparer leur repas . Le septième jour , abandonnant les rivages de la

[63] Égyptus . Je rassemble des navires et de valeureux compagnons , je les équipe , et en peu de temps mon armée est réunie .
" Durant six jours mes amis fidèles se livrent à la joie des festins . je leur avais donné de nombreuses victimes pour sacrifier aux dieux et pour préparer leur repas . Le septième jour nous montons dans notre navire , nous abandonnons les rivages de la

[64] Crète , nous voguons facilement au souffle vif et pur de

[64] Crète , et nous voguons facilement , poussés par le

[65] Borée , comme sur un courant ; aucun de nos vaisseaux n' éprouva de dommages , et nous tous , pleins de vigueur et de santé , restions assis sur nos navires , que dirigeaient le vent et les pilotes . Le cinquième jour nous arrivons à l' embouchure de l'

[65] Borée , comme sur un courant . Aucun vaisseau n' éprouva d' accident , et nous tous , pleins de force et de santé , nous restâmes assis sur nos navires que dirigeaient les vents et le pilote . Le cinquième jour nous arrivons à l' embouchure de l'

Dugas-Montbel -- Bareste (book 14)

Introduction
I. Prérequis
II. Alignement
III. Résultats
IV. Interprétations
Conclusion

IV. Interprétations

➔ <u>La thèse principale :</u>

Le tournant dans la manière de traduire Homère s'effectue entre la **fin du XVIIIe** siècle et le **début du XIXe** siècle en France, notamment avec les progrès exponentiels de **l'archéologie** et de la **philologie**

➔ <u>Conséquence :</u>

Il n'y a pas "d'avant" et "d'après" certains auteurs (comme on pourrait le croire pour des auteurs comme Dacier ou Leconte de Lisle), mais on peut déceler des **grandes tendances traductives**

Introduction
I. Prérequis
II. Alignement
III. Résultats
IV. Interprétations
A. XVIe-XVIIIe
B. XIXe-XXe
Conclusion

A. Le XVIe siècle : entre âge baroque et âge classique

- **Peletier du Mans, 1547** (chants I et II)
  - Statistiquement, le chant I de Peletier est un des plus **proches**, toutes époques confondues, du texte grec quant à l'imitation de la syntaxe :
    - **proximité syntaxique** moyenne de **30%** (soit un indice de proximité situé entre 0 et 1 d'en moyenne 0,3), contre 24% chez Jamyn et Certon, successeurs immédiats. Même les successeurs plus lointains n'obtiennent pas des résultats bien supérieurs (les plus hautes sont autour de 40%)
    - probablement **plus d'influence** qu'on ne pense : termes de basse fréquence nettement moins nombreux que ceux de Jamyn (20%), et termes de haute fréquence plus nombreux
    - un style qu'on ne retrouve nulle part ailleurs : l'héritage de la **chanson de geste** (binômes des termes, termes propres à la chanson de geste), et le travail d'un **pionnier** (adaptation sonore des termes grecs (ex. Νηίῳ en Névier, etc.)

1	2	3	4	5	6	7	8	9	10
Là	é	cu	yers	et	va	lets	à	grands	troupes

Introduction
I. Prérequis
II. Alignement
III. Résultats
IV. Interprétations
A. XVIe-XVIIIe
B. XIXe-XXe
Conclusion

- **Amadis Jamyn, 1584** (chants I à III)
  - Tournant tout autre que celui de Peletier :
    - **proximité syntaxique** bien moindre que chez Peletier : Le traducteur doit avoir pour but de conserver l'âme du texte, son essence, et d'abandonner l'illusion de la conservation des corps. Il doit être le passeur de la **métempsychose** du génie d'Homère
    - Veut se démarquer de son prédécesseur, mais (entre de nombreux autres exemples) :

Peletier	Jamyn
C'est un grand cas que ce genre mortel Blasphème ainsi notre Déité haute, Mettant sur nous l'origine et *faute*	Vraiment *c'est un grand cas que le Genre mortel,* Blasphémant nous accuse à tous coups de la *faute*

    - originalité réelle : ce qu'il **omet** et ce qu'il **ajoute**. Disparition des épithètes homériques, suppression des formules annulaires ou des explications redondantes // ajout de style homérique quand il n'y en a pas : Jamyn est un nouvel Homère

A. Le XVIIe siècle : le siècle de ceux qui parlent d'Homère

- **Salomon Certon, 1604** (première traduction intégrale)
  - Contrairement à ce qui a pu être dit sur cette traduction, Certon n'est pas plus proche du grec que ses prédécesseurs
    - **proximité syntaxique** moyenne de **26%**
    - mais maintien d'un **style homérique** (épithètes, répétitions etc), et reproduction des ***realia homerica***

[254] Πεισίστρατος , ὄρχαμος ἀνδρῶν . τῆς δ' ἐπεὶ ἐκ μέλαν αἷμα ῥύη , λίπε δ' ὀστέα θυμός , αἶψ' ἄρα μιν διέχευαν , ἄφαρ δ' ἐκ μηρία τάμνον πάντα κατὰ μοῖραν , κατά τε κνίσῃ ἐκάλυψαν δίπτυχα ποιήσαντες , ἐπ' αὐτῶν δ' ὠμοθέτησαν . καῖε δ' ἐπὶ σχίζης ὁ γέρων , ἐπὶ δ' αἴθοπα οἶνον λεῖβε · νέοι δὲ παρ' αὐτὸν ἔχον πεμπώβολα χερσίν . αὐτὰρ ἐπεὶ κατὰ μῆρ' ἐκάη καὶ σπλάγχνα πάσαντο , μίστυλλόν τ' ἄρα τἆλλα καὶ ἀμφ' ὀβελοῖσιν ἔπειραν , ὤπτων δ' ἀκροπόρους ὀβελοὺς ἐν χερσὶν ἔχοντες . τόφρα δὲ

[255] Τηλέμαχον λοῦσεν καλὴ

[256] Πολυκάστη ,

[257] Νέστορος ὁπλοτάτη θυγάτηρ

[258] Νηληϊάδαο . αὐτὰρ ἐπεὶ λοῦσέν τε καὶ ἔχρισεν λίπ' ἐλαίῳ , ἀμφὶ δέ μιν φᾶρος καλὸν

[254] Pisistratus des hommes capitaine , / (près de l' autel sacré) dégorgeant l' immolait . / Et le sang noir épais des veines découlait . / L' esprit quitte les os , & la chaleur les laisse . / Or en grand diligence Un chacun la dépèce , / Détranche les cuissots , les partissent tout crus / En deux parts , vont jetant force graisse dessus . / Et puis les vont grillant . Le vieillard s' en approche / Et verse le vin noir , on voit tourner la broche / Par ordre , & à cinq rangs , que les jeunes tenaient , / (Et tant que tout fusse cuit sur le feu la menaient .) / Les cuissots étant cuits , des entrailles tâtèrent . / Le reste de la tore apres ils apprêtèrent . / Le mirent par morceaux , & puis le rembrochant / Ils le vont derechef à la flamme approchant . / Et rôtissant tenaient en main le pointu hâte / Pour le faire bien cuire . Adoncques

[254] Pisistrate , non sans grande clameur , et cris horribles des filles qui voyant cet étrange spectacle et sanglant , ne se purent contenir qu' elles ne firent un grand bruit et clameur , comme portées de compassion . Or apres que la bête fut morte , et que tout le sang tire de ses veines l' eut rendue sans vie , et sans sentiment , elle fut découpée et divise en diverses parties , et puis apres embrochée pour la rôtir . rôtie qu' elle sut elle sut dé tranchée en petits morceaux pour les distribuer , la fille cadette apporta des onguents pour oindre

[255] ^

[256] ^

[257] ^

[258] Telemache , et l' ayant assorti de

- mais grand oublié de la postérité

- **Achille de La Valterie, 1681**
  - Après la traversée du désert homérique (plus de 60 ans sans traduction), le choix de la **bienséance** et du **bon goût** :
    - **proximité syntaxique très faible** (jamais plus de 21%, plutôt entre 10 et 15%), beaucoup de termes de **basse fréquence**
    - sauf pour les chants les plus connus (IX à XII) : chants qui deviennent déjà **intouchables**
    - énormément **d'omissions** et d'**ajouts** intempestifs:

Introduction
I. Prérequis
II. Alignement
III. Résulta
IV. Interp

[78] Ἀγχιάλοιο
ἀτὰρ
[79] Ταφίοισι φ
ξὺν νηὶ κατήλυθ
οἴνοπα πόντον
[80] Τεμέσην μ
σίδηρον . νηῦς
νόσφι πόληος ,
[81] Ῥείθρῳ ὑπ
[82] Νηίῳ ὑλήε
εὐχόμεθ' εἶναι
ἐπελθὼν
[83] Λαέρτην
ἔρχεσθ' , ἀλλ' ἀ
πάσχειν γρηῒ σὺ
τε παρτιθεῖ , εὖ

[42] Ἀλκινόοιο καὶ λαῶν , οἵ μίν ῥα θεὸν ὣς
εἰσορόωντες δειδέχαται μύθοισιν , ὅτε στείχησ'
ἀνὰ ἄστυ . οὐ μὲν γάρ τι νόου γε καὶ αὐτὴ
δεύεται ἐσθλοῦ · ᾗσι τ' ἐὺ φρονέῃσι καὶ ἀνδράσι
νείκεα λύει . εἴ κέν τοι κείνη γε φίλα φρονέῃσ' ἑνὶ
θυμῷ , ἐλπωρή τοι ἔπειτα φίλους τ' ἰδέειν καὶ
ἱκέσθαι οἶκον ἐς ὑψόροφον καὶ σὴν ἐς πατρίδα
γαῖαν . ° ὣς ἄρα φωνήσασ' ἀπέβη γλαυκῶπις
[43] Ἀθήνη πόντον ἐπ' ἀτρύγετον , λίπε δὲ
[44] Σχερίην ἐρατεινήν , ἵκετο δ' ἐς
[45] Μαραθῶνα καὶ εὐρυάγυιαν
[46] Ἀθήνην , δῦνε δ'
[47] Ἐρεχθῆος πυκινὸν δόμον . αὐτὰρ Ὀδυσσεὺς
[48] Ἀλκινόου πρὸς δώματ' ἴε κλυτά · πολλὰ δέ οἱ
κῆρ ὥρμαιν' ἱσταμένῳ , πρὶν χάλκεον οὐδὸν
ἱκέσθαι . ὣς τε γὰρ
[49] Ἠελίου αἴγλη πέλεν ἠὲ σελήνης δῶμα καθ'
ὑψερεφὲς μεγαλήτορος
[50] Ἀλκινόοιο . χάλκεοι μὲν γὰρ τοῖχοι

[42] Arete qu' il respecte extrêmement , ce respect est aussi pareillement observé des enfans et des Citoyens qui l' honorent comme une Déesse , la saluant ne plus ne moins que le Roi , non sans raison . car son bel esprit rempli de jugement et de connaissance , sert aux sujets qu' elle affectionne pour les accorder en leurs différents , et impétrer du Roi pour eux tout ce qu' ils désirent . vous lui ferez la révérence , vous savez que les femmes sont sujettes à commisération et clémence ; que si vous pouvez lui complaire et concilier sa bienveillance , par discours et entretien , assurez vous que sa faveur vous servira de moyen pour avancer votre retour , et donnera espérance de voir votre pays et vos amis .
[43] Minerve n' eut pas si tôt dit qu' elle quitte
[44] Scherie pour aller à
[45] Athènes ou *Marathon* laissant son
[46] ^

[42] Alcinous et Arête , c' est le nom de la Reine il l' honore et il l' aime . Toute la Ville est dans une entière dépendance de son autorité . Sans exagérer son mérite , on peut vous a £ jurer qu' elle est digne du rang où elle est née , et de l' affection que le Roi et le peuple ont pour elle . Tous les différents qui naissent s' accordent par sa médiation , et l' on n' obtient rien du Roi sans employer le crédit qu' elle a près de lui . Il vous importe donc de la voir , et de la mettre dans vos intérêts . Les femmes se laissent aisément toucher de compassion . si vous pouvez vous insinuer dans son esprit , et vous servir de la pitié qui est un moyen infaillible de le faire protéger , soyez persuadé que sa faveur vous procurera les moyens qui feront nécessaires pour réparer les pertes que vous avez faites dans votre naufrage- / Mais voilà le Palais ; entrez , comme je vous ai dit , et espérez tout de la générosité du Roi et de la Reine . /
[43] Minerve n' eut pas plutôt cesse de parler ,

σχέτλιε , τίπτ' ἐθέλεις ἐρεθιζέμεν ἄγριον ἄνδρα ;
attendre .

A. Le XVIII… e française ?

- **Anne Dac…**
  - C'est… s qu'ils sont admirables, et c'est pour… ment découvrir Homère
    - …ité syntaxique correcte : Dacier
    - …rise par beaucoup, alors que
    - …de ses prédécesseurs
    - …ssions du superflu et étoffements

Introduction
I. Prérequis
II. Alignement
III. Résultats
IV. Interprétation

[54] Ναυσικάα λευκώλενος ἀντίον ηὔδα · ° ξεῖν' , ἐπεὶ οὔ τε κακῷ οὔ τ' ἄφρονι φωτὶ ἔοικας ·

[55] Ζεὺς δ' αὐτὸς νέμει ὄλβον

βοθροῖσι θοῶς ἐριδα προφέρουσαι . αὐτὰρ ἐπεὶ πλῦνάν τε κάθηράν τε ῥύπα πάντα , ἐξείης πέτασαν παρὰ θῖν' ἁλός , ἦχι μάλιστα λάιγγας ποτὶ χέρσον ἀποπλύνεσκε θάλασσα . αἱ δὲ λοεσσάμεναι καὶ χρισάμεναι λίπ' ἐλαίῳ δεῖπνον ἔπειθ' εἵλοντο παρ' ὄχθῃσιν ποταμοῖο , εἵματα δ'

[32] Ἠελίοιο μένον τερσήμεναι αὐγῇ . αὐτὰρ ἐπεὶ σίτου τάρφθεν δμῳαί τε καὶ αὐτή , σφαίρῃ ταὶ δ' ἄρ' ἔπαιζον , ἀπὸ κρήδεμνα βαλοῦσαι · τῇσι δὲ

[33] Ναυσικάα λευκώλενος ἤρχετο μολπῆς . οἵη δ'

D'HOMERE. *Livre* XI. 95

„ que vous portez un van ſur votre épaule, alors
„ ſans vous enquerir davantage, plantez à terre
„ votre rame, [18] offrez en ſacrifice à Neptune un
„ mouton, un taureau & un verrat, & retournez
„ dans votre palais, où vous offrirez des heca-
„ tombes parfaites à tous les Dieux qui habitent
„ l'Olympe, ſans en oublier un ſeul. Après cela,
„ [19] du ſein de la mer ſortira le trait fatal qui vous
„ donnera la mort & qui vous fera deſcendre dans
„ le tombeau à la fin d'une vieilleſſe exempte de
„ tou-

cuillere dont on ſe ſert à remuer la bouillie, parce qu'elle eſt faite comme une eſpece de pelle. Sophocle la nomme ἀθηρόβρωτον.

Ὦμοις ἀθηρόβρωτον ὄργανον φέρων.

En faiſant alluſion à ce paſſage d'Homere.

18 *Offrez en ſacrifice à Neptune un mouton, un taureau & un verrat*] Un mouton pour marquer la douceur de la mer quand elle eſt tranquille; le taureau, pour marquer ſa fureur & ſes mugiſſemens quand elle eſt irritée, & le verrat, pour marquer ſa fécondité, διὰ τὸ ὑγροῦ γόνιμον, dit Euſtathe. Ces ſacrifices de trois victimes de differente eſpece étoient appellés τριτῦαί.

19 *Du ſein de la mer ſortira le trait fatal qui vous donnera la mort*] Voilà un oracle dont il étoit impoſſible à Ulyſſe de pénetrer le ſens, & qui marque bien que l'avenir étoit preſent aux yeux du prophete. En effet Ulyſſe fut tué par ſon propre fils Telegonus qu'il eut de Circé. Car ce fils ayant été envoyé par ſa mere pour ſe faire connoître à ſon pere, il fut pouſſé par la tempête ſur les côtes d'Ithaque, il deſcendit dans l'iſle dont il ignoroit le nom, & fit quelque dégât. Ulyſſe & Telemaque accoururent, il y eut là un combat où Telegonus tua ſon pere ſans le connoître, & il le tua d'un javelot dont le fer étoit de l'os d'un poiſſon appellé *Turtur marina*, de ſorte que voilà bien clairement l'accompliſſement de l'oracle. Qui eſt-ce qui l'auroit deviné? Dictys conte cette hiſtoire un peu autrement. On peut voir là les remarques. Je ne parle pas ici de l'équivoque qui eſt dans le texte, ἐξ ἁλὸς, car il peut être ſeparé en deux mots, ἐξ ἁλὸς, *du ſein de la mer*; & il peut n'être qu'un mot, ἔξαλος, qui ſignifie tout le contraire, *hors de la mer*. Je ne crois point du tout qu'Homere ait penſé à cette équivoque qui ne me paroît pas digne de lui. L'obſcurité de l'oracle eſt aſſez grande, il ne faut pas chercher à l'augmenter par l'équivoque du terme.

20 *Et*

[54] Nausicaa aux beaux bras lui répondit . " Étranger , tu ne ressembles pas à un homme de basse naissance ou de peu d' esprit ; mais le roi de l'

elles sortirent les vetements du *chariot* , et les entassèrent dans les fosses où elles avaient apporté une onde noire , luttant entre elles d' activité . Quand elles les eurent lavés et qu' elles en eurent enlevé toutes les souillures , elles les étendirent sur le rivage de la mer , sur des cailloux nettoyés par la vague qui venait se briser contre la grève . Elles se baignèrent ensuite , se parfumèrent d' essence , et prirent leur repas sur les rives du fleure , tandis que les rayons du

[32] soleil séchaient les vêtements . Quand les

Introduction
I. Prérequis
II. Alignement
III. Résultats
IV. Interprétations
A. XVIe-XVIIIe

- **Paul Jérémie Bitaubé, 1785**
  - À scientifique, scientifique et demi :
    - auteur très stable, syntaxiquement et statistiquement, et très proche de Madame Dacier malgré ses reproches : le temps n'est plus à la traduction libre

[30] Ulysse dans le séjour des ténèbres et de l' horreur , et que je ne sois pas réduite à être la satisfaction d' un second époux , qui ne pourrait qu' être fort inférieur à ce héros . Heureux encore

[30] Ulysse dans le séjour même des ténèbres et de l' horreur ; que je ne sois pas réduite à faire la joie d' un second mari , qui ne pourrait qu' être fort inférieur au premier et faire mon supplice .

    - Premières traductions des "**étrangetés**" homériques, et reproduction des **connotations** et sous-entendus

Cor

[53] Κίρκη πάρ ῥ' ἄκυλον βάλανόν τε βάλεν καρπόν τε κρανείης ἔδμεναι , οἷα σύες χαμαιευνάδες αἰὲν ἔδουσιν . °

[53] Circé leur jette avec dédain des cornouilles et des glands que dévore avec avidité l' animal grommelant dans la fange . /

[53] Circé leur jetait des glands , des faînes et des fruits de cornouiller , tout ce que mangent les cochons vautrés à terre . /

αχθος υλης αζαλεης , ινα οι ποτιδορπιον ειη , ἔντοσθεν δ' ἄντροιο βαλὼν ὀρυμαγδὸν ἔθηκεν · ἡμεῖς δὲ δείσαντες ἀπεσσύμεθ' ἐς μυχὸν ἄντρου . αὐτὰρ ὅ γ' εἰς εὐρὺ σπέος ἤλασε πίονα μῆλα πάντα μάλ' ὅσσ' ἤμελγε , τὰ δ' ἄρσενα λεῖπε θύρηφιν , ἀρνειούς τε τράγους τε , βαθείης ἔκτοθεν αὐλῆς . αὐτὰρ ἔπειτ' ἐπέθηκε θυρεὸν μέγαν ὑψόσ' ἀείρας , ὄβριμον · οὐκ ἂν τόν γε δύω καὶ εἴκοσ' ἅμαξαι ἐσθλαὶ τετράκυκλοι ἀπ' οὔδεος

fit un si grand bruit que nous en fûmes effrayés , et que nous allâmes nous tapir dans le fond de l' antre . Après cela , il fit entrer les brebis et laissa à la porte tous les mâles . Il ferma ensuite sa caverne avec une roche que vingt grands chars à quatre roues n' auraient pu emporter , tant la masse était énorme . Quand il se fut bien enfermé , il s' assit , commença à traire ses brebis et ses chèvres , mit sous chacune son

antre ; le roc entier en retentit ; saisis d' épouvante et d' horreur nous courons nous tapir au fond de l' antre . Cependant il y fait entrer les troupeaux à la *mamelle* traînante , les chèvres et les brebis , pour les traire , laissant entrer les béliers et les boucs dans la cour . Puis , levant aux nues une énorme roche , il ferme la caverne mugissante ; vingt chars roulants à quatre roues ne pourraient ébranler la lourde masse . telle est

Introduction
I. Prérequis
II. Alignement
III. Résultats
IV. Interprétations
A. XVIe-XVIIIe
B. XIXe-XXe
Conclusion

- **Le Prince Lebrun, 1795 ?**
  - L'homo publicus, et le témoin d'un changement de la perception du grec :
    - très proche de **Bitaubé** et **Dacier** : la traduction libre n'est plus même enseignée
    - le grec est désormais communément enseigné dans le supérieur, et même si la réaction thermidorienne met un frein à cet enthousiasme, il n'est désormais plus difficile de trouver des hellénistes
    - la réaction thermidorienne n'a pas amené à une extinction du grec, mais à une **désacralisation** des vertus de l'Antiquité, et a ouvert la voie à une connaissance plus **linguistique** du grec

Introduction
I. Prérequis
II. Alignement
III. Résultats
IV. Interprétations
A. XVIe-XVIIIe
B. XIXe-XXe
Conclusion

B. Le XIXe siècle : archéologie et traduction philologique

- **Un point sur l'enseignement du grec et du latin**
  - À partir de la seconde moitié du XIXe siècle, traductions **juxtalinéaires** très nombreuses
  - donc, deux tendances :
    - la traduction, pour être jugée scientifiquement correcte, privilégie le **sens** et la démonstration d'une compréhension des phénomènes **syntaxiques** précis, en dépit de la littérarité du français
    - la connaissance du grec et du latin dans les classes n'a jamais été aussi répandue
  - grand mérite des traductions littérales, scolaires ou littéraires, elles portent en elles une **vertu libératrice**, qui permet de s'émanciper de la rigueur du langage cible

Introduction
I. Prérequis
II. Alignement
III. Résultats
IV. Interprétations
A. XVIe-XVIIIe
B. XIXe-XXe
Conclusion

- **Dugas-Montbel, 1818-1833**
  - Différence radicale en 15 ans :

1818	1830
Peut-être quelqu'un pourra-t-il vous en instruire ; peut-être entendrez-vous la voix de la Renommée, cette fille de Jupiter qui publie dans le monde les actions glorieuses. *Proximité syntaxique : 25%*	Soit que quelque mortel vous en instruise, soit que vous entendiez une voix envoyée par Jupiter, voix qui surtout apporte aux hommes une grande renommée. *Proximité syntaxique : 38%*

[123] Ἀχαιῶν νόστον ἄειδε λυγρόν , ὃν ἐκ	[123] Grecs , retour funeste , que loin d'
[124] Τροίης ἐπετείλατο	[124] Ilion leur avait imposé la déesse

Introduction
I. Prérequis
II. Alignement
III. Résultats
IV. Interprétations
A. XVIe-XVIIIe
B. XIXe-XXe
Conclusion

- **Eugène Bareste, 1842**
  - Traductions **pléthoriques** qui deviennent des marche-pieds à la gloire
  - Tentations des **plagiaires** (Calbet et Pessonneaux pour Sommer, Bareste pour Dugas-Montbel, Hins pour Leconte de Lisle)
  - La course à la démonstration **d'érudition**, le critère primordial

[63] Égypte , en rassemblant des navires et de valeureux compagnons ; j' équipai donc neuf vaisseaux , et mon armée fut promptement réunie .
" Durant six jours mes compagnons se livrèrent à la joie des festins ; je leur donnai de nombreuses victimes pour sacrifier aux dieux , et pour préparer leur repas . Le septième jour , abandonnant les rivages de la

[64] Crète , nous voguons facilement au souffle vif et pur de

[65] Borée , comme sur un courant ; aucun de nos vaisseaux n' éprouva de dommages , et nous tous , pleins de vigueur et de santé , restions assis sur nos navires , que dirigeaient le vent et les pilotes . Le cinquième jour nous arrivons à l' embouchure de l'

[63] Égyptus . Je rassemble des navires et de valeureux compagnons , je les équipe , et en peu de temps mon armée est réunie .
" Durant six jours mes amis fidèles se livrent à la joie des festins . je leur avais donné de nombreuses victimes pour sacrifier aux dieux et pour préparer leur repas . Le septième jour nous montons dans notre navire , nous abandonnons les rivages de la

[64] Crète , et nous voguons facilement , poussés par le

[65] Borée , comme sur un courant . Aucun vaisseau n' éprouva d' accident , et nous tous , pleins de force et de santé , nous restâmes assis sur nos navires que dirigeaient les vents et le pilote . Le cinquième jour nous arrivons à l' embouchure de l'

Introduction
I. Prérequis
II. Alignement
III. Résultats
IV. Interprétations
A. XVIe-XVIIIe
B. XIXe-XXe
Conclusion

- **Charles Marie René Leconte de Lisle, 1867**
  - Le **renouvellement du Panthéon littéraire** : la redécouverte **concrète** de l'Antiquité (textes, développement de l'archéologie et du voyage) permet une **renaissance esthétique** des textes anciens
  - Les échaudés de 1848 : la Grèce est l'affaire des **Parnassiens**, mais pas seulement : d'une Antiquité modèle, on passe à une Antiquité **source**
  - Esthétique de **l'étrangeté** et **litanies perdues** :

[4] Ἠέλιος δ' ἀνόρουσε , λιπὼν περικαλλέα λίμνην , οὐρανὸν ἐς πολύχαλκον , ἵν' ἀθανάτοισι φαείνοι καὶ θνητοῖσι βροτοῖσιν ἐπὶ ζείδωρον ἄρουραν · οἱ δὲ

[5] Πύλον ,

[6] Νηλῆος ἐυκτίμενον πτολίεθρον , ἶξον · τοὶ δ' ἐπὶ θινὶ θαλάσσης ἱερὰ ῥέζον , ταύρους παμμέλανας ,

[7] Ἐνοσίχθονι κυανοχαίτῃ . ἐννέα δ' ἕδραι ἔσαν , πεντακόσιοι δ' ἐν ἑκάστῃ ἥατο καὶ προύχοντο ἑκάστοθι ἐννέα ταύρους . εὖθ' οἱ σπλάγχνα πάσαντο , θεῷ δ' ἐπὶ μηρί' ἔκαιον , οἱ δ' ἰθὺς κατάγοντο ἰδ' ἱστία νηὸς ἐίσης στεῖλαν ἀείραντες , τὴν δ' ὥρμισαν , ἐκ δ' ἔβαν αὐτοί · ἐκ δ' ἄρα

Immortels et aux hommes mortels sur la terre féconde . Et ils arrivèrent à

[4] Pylos , la citadelle bien bâtie de

[5] Nèleus . Et les

[6] Pyliens , sur le rivage de la mer , faisaient des sacrifices de *taureaux* entièrement noirs à

[7] Poseidaôn aux cheveux bleus . Et il y avait neuf rangs de sièges , et sur chaque rang cinq cents hommes étaient assis , et devant chaque rang il y avait neuf *taureaux* égorgés .
Et ils goûtaient les entrailles et ils brûlaient les cuisses pour le Dieu , quand ceux d'

Introduction
I. Prérequis
II. Alignement
III. Résultats
IV. Interprétations
A. XVIe-XVIIIe
B. XIXe-XXe
Conclusion

B. Le XXe siècle : l'épopée perdue

- **Victor Bérard,**
  - arracher Homère à son propre mythe : le **passé** est **présent** ici et maintenant et je peux le connaître, et tout acte passé doit pouvoir s'ancrer dans le présent

[112] Hélène , eut son dessein . Soudain , elle jeta une drogue au *cratère* où l' on puisait à boire . cette drogue , calmant la douleur , la colère , dissolvait tous les maux ; une dose au *cratère* empêchait tout le jour quiconque en avait bu de verser une larme , quand bien même il aurait perdu ses père et mère , quand , de ses propres yeux , il aurait devant lui vu tomber sous le bronze un frère , un fils aimé . . remède ingénieux , dont la fille de

A ces mots , il choisit vingt hommes des plus braves , descendit au croiseur , sur la grève de mer , et le fit tout d' abord tirer en eau profonde ; puis , dans la coque noire , on chargea mât et voiles ; aux estropes de cuir , on attacha les rames et l' on s' en fut mouiller en rade et débarquer sous le cap de l' aval , pour prendre le repas en attendant le soir .

  - tonalité **épique** et nécessité du retour à une forme **versifiée**

[24] Eurymaque lâche son épée , tombe en tournant autour de la table , renverse les plats et la coupe , et frappe la terre de son front en se débattant contre la mort ; ses deux pieds culbutent le siège ; une éternelle nuit ferme ses paupières .
[25] Amphinome se jette sur

[24] Eurymaque laissa échapper son épée de sa main à terre , et lui-même tomba en roulant en arrière sur la table , et renversa sur le sol les mets et la double coupe ; il frappa la terre de son front , le cœur rempli de douleur , et ses deux pieds en s' agitant heurtèrent son trône ; les ténèbres se répandirent sur ses yeux . A son tour

[24] Eurymaque laissa tomber son glaive et , plongeant de l' avant , le corps plié en deux s' abattit sur la table , en renversant avec les mets la double coupe ; le front frappa le sol ; le souffle devint rauque ; le fauteuil , sous le choc des talons , culbuta ; puis les yeux se voilèrent . Alors , tirant son glaive à pointe ,

- **Philippe Jaccottet, 1955**
  - un cas à part : extrême proximité avec le grec, et grande aisance de la langue
  - la **résonance** d'une réalité perdue et le **refus de l'épique** : une esthétique de **l'effacement**
  - la nécessité du **vers**

Introduction

[12] Τειρεσίη δ' ἀπάνευθεν ὅιν ἱερευσέμεν οἴῳ
παμμέλαν' , ὃς μήλοισι μεταπρέπει ἡμετέροισι .
τοὺς δ' ἐπεὶ εὐχωλῇσι λιτῇσί τε , ἔθνεα νεκρῶν ,
ἐλλισάμην , τὰ δὲ μῆλα λαβὼν ἀπεδειροτόμησα
ἐς βόθρον , ῥέε δ' αἷμα κελαινεφές . αἱ δ'
ἀγέροντο ψυχαὶ ὑπὲξ

[13] Ἐρέβευς νεκύων κατατεθνηώτων . νύμφαι τ'
ἡίθεοί τε πολύτλητοί τε γέροντες παρθενικαί τ'
ἀταλαὶ νεοπενθέα θυμὸν ἔχουσαι , πολλοὶ δ'
οὐτάμενοι χαλκήρεσιν ἐγχείῃσιν , ἄνδρες
ἀρηίφατοι βεβροτωμένα τεύχε' ἔχοντες . οἳ
πολλοὶ περὶ βόθρον ἐφοίτων ἄλλοθεν ἄλλος
θεσπεσίῃ ἰαχῇ . ἐμὲ δὲ χλωρὸν δέος ᾕρει . δὴ τότ'
ἔπειθ' ἑτάροισιν ἐποτρύνας ἐκέλευσα μῆλα , τὰ
δὴ κατέκειτ' ἐσφαγμένα νηλέι χαλκῷ , δείραντας
κατακῆαι , ἐπεύξασθαι δὲ θεοῖσιν , ἰφθίμῳ τ'

[11] Tirésias , un bélier
noir sans tache , le meilleur de tout le troupeau .
Puis , le peuple des morts par vœux et prière
imploré , je saisis les deux bêtes , leur tranchai la
gorge sur le trou ; le sang noir coula ; et du fond
de l'

[12] Érèbe les âmes des défunts trépassés
affluèrent . jeunes femmes , jeunes gens ,
vieillards usés par la vie , jeunes filles portant au
cœur leur premier deuil ,
guerriers nombreux , blessés par les lances de
bronze et victimes d'

[13] Arès , qui portaient leurs armes sanglantes .
En foule autour du trou ils accouraient de tous
côtés avec d' étranges cris , et la peur verte me
gagnait .

[12] Tirésias un noir bélier sans tache , la fleur de
nos troupeaux .
Quand j' ai fait la prière et l' invocation au peuple
des défunts , je saisis les victimes ; je leur tranche
la gorge sur la fosse , où le sang coule en
sombres vapeurs , et , du fond de l'

[13] Érèbe , je vois se rassembler les ombres des
défunts qui dorment dans la mort . femmes et
jeunes gens , vieillards chargés d' épreuves ,
tendres vierges portant au cœur leur premier
deuil , guerriers tombés en foule sous le bronze
des lances . Ces victimes d' Ares avaient encore
leurs armes couvertes de leur sang . En foule , ils
accouraient à l' entour de la fosse , avec des cris
horribles . je verdissais de crainte . Mais je presse
mes gens de dépouiller les bêtes , dont l' airain
sans pitié vient de trancher la gorge . ils me font l'

Conclusion

Merci de votre attention

marianne.reboul@gmail.com
https://odysseuspolymetis.github.io/paralogos/